# Ламповый комплект ОУ производства г.Луганск

Когда-то в ремонт приносили странный комплект из двух ламповых ОУ производства неизвестного кооператива г. Луганска. На усилителях нет никаких надписей. Не было даже хоть какого-нибудь названия.
ВЧ ОУ:

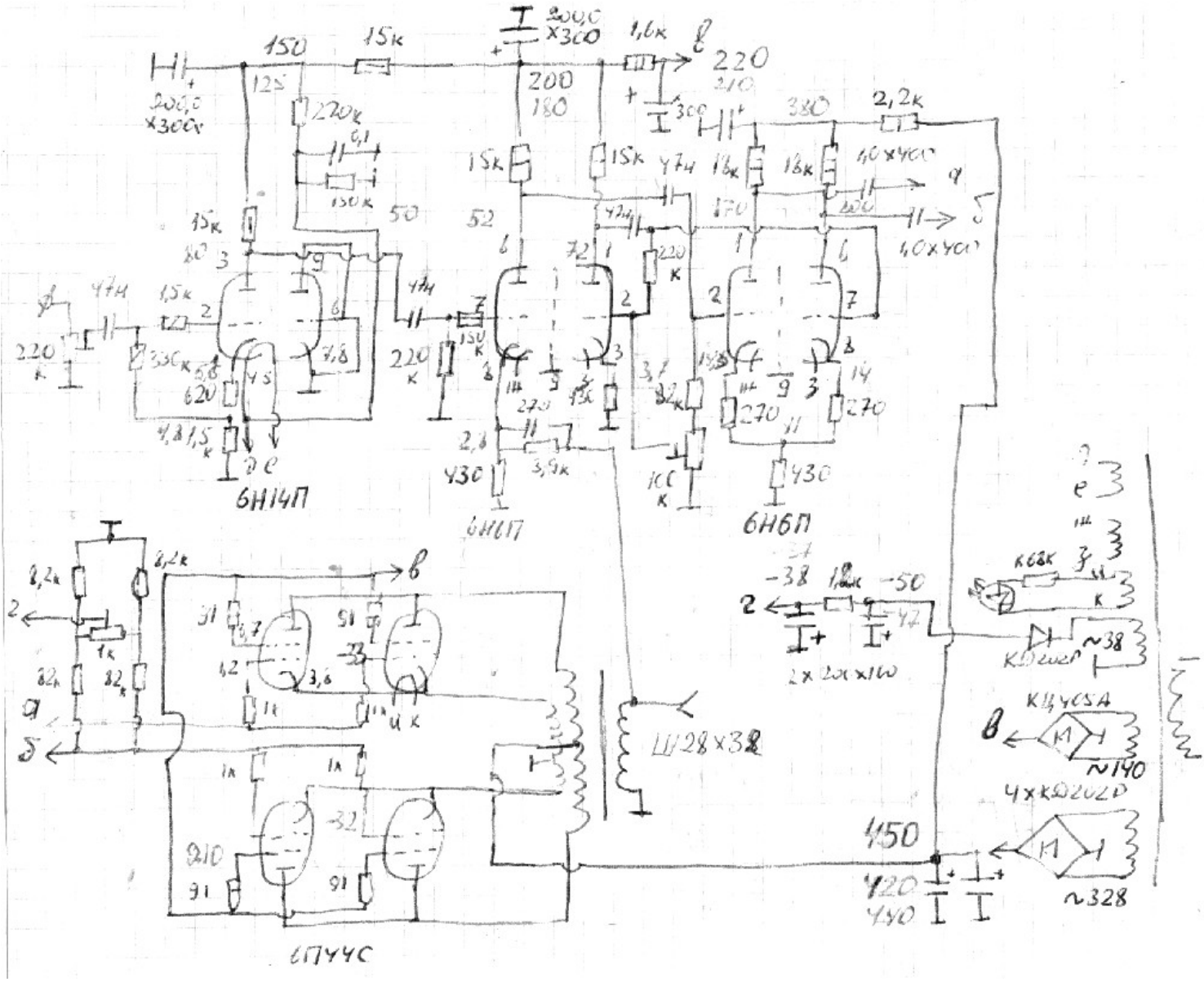

НЧ ОУ:

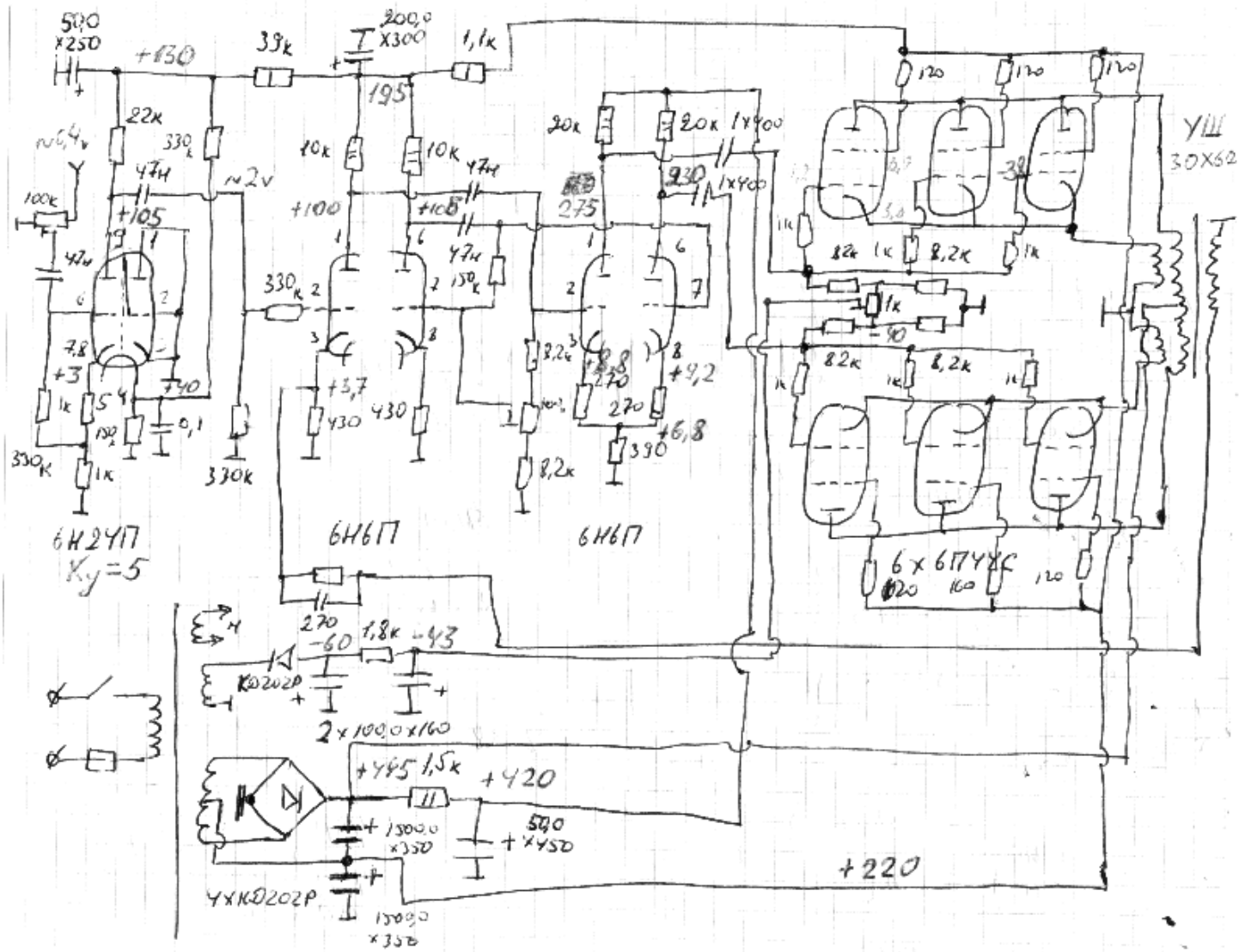

6Н24П
Ку=5
6Н6П
6Н6П
6х6П4ХС
УШ
30Х62
КД202Р
4хКД202Р
2х100,0х160
+220
+420
+445